AVM459

2 Мпикс IP видеокамера с ИК подсветкой и вариофокальным объективом

ДОСТОИНСТВА

- **Чувствительный элемент 1 / 2,9" SONY CMOS sensor**
- **Вариофокальный объектив с фокусным расстоянием 2,8 ~ 12 мм**
- **Интеллектуальная ИК подсветка «SOLID LIGHT» - автоматически подстраивает интенсивность ИК подсветки в зависимости от удаленности объекта**
- **Внешние входы / выходы тревоги**
  - **для более точного детектирования**
  - **возможна активация режима Push Video - отсылка видеоролика тревоги на Ваш iPhone, iPad или мобильные устройства с ОС Android (только при работе с AVTech Push Video NVR)**
- **Питание видеокамеры по сети (PoE)**
- **Поддержка стандарта ONVIF**
- **Подогрев обеспечивает работу при пониженных температурах**

РАЗМЕРЫ (мм)

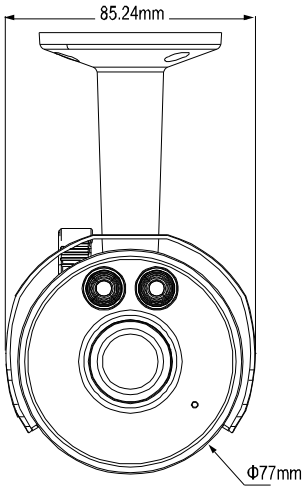

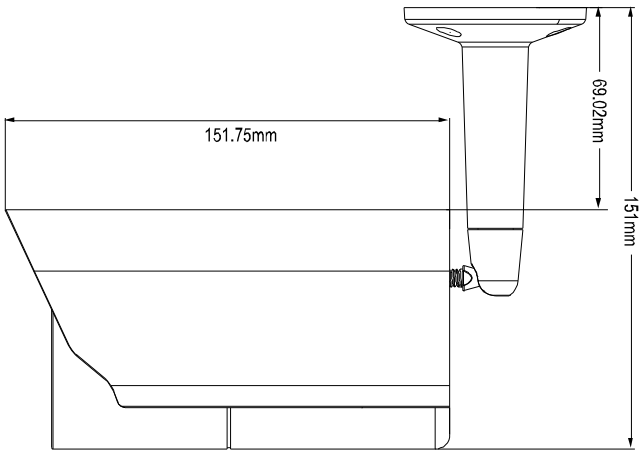

AVTECH

ТЕХНИЧЕСКИЕ ХАРАКТЕРИСТИКИ

Сеть	
LAN порт	Есть
LAN скорость	10/100 Based-T Ethernet
Поддерживаемые протоколы	DDNS, PPPoE, DHCP, NTP, SNTP, TCP/IP, ICMP, SMTP, FTP, HTTP, RTP, RTSP, RTCP,IPv4, Bonjour, UPnP, DNS,UDP,IGMP, QoS
Число одновременных пользователей	10
Безопасность	(1) Многоуровневый доступ с паролем (2) Фильтрация IP адресов (3) Проверка подлинности
Удаленный доступ	(1) Internet Explorer на базе ОС Windows (2) С помощью EagleEyes на iPhone, iPad или Android мобильные устройства
Видео	
Вид компресии	H.264 / MPEG4 / MJPEG
Разрешение	1080P, SXGA, 720P, VGA, QVGA
Скорость кадров	30 кадр / сек
Многопотоковость	3 (H.264, MJPEG, MPEG4)
Общие	
Чувствительный элемент	1/2.9" SONY CMOS
Чувствительность	1 лк / F1.4, 0 лк (ИК вкл)
Отношение сигнал / шум	Более 48 дБ (AGC выкл)
Электронный затвор	1/2 до 1/10,000 сек
Объектив	f2.8 ~ 12 мм / F1.4 ~ F2.8
Углы обзора (по горизонтали)	109 ~ 24 град
ИК подсветка	2 мощных ИК диода технологии Solid Light
Дальность ИК подсветки	Заводская установка - 25 м Расширенный режим : до 35 м Расширенный режим + Электронный затвор 1/10 сек : до 50 м
Перемещаемый ИК фильтр	Есть
Диафрагма	AES
Баланс белого	ATW
AGC	Авто
Влагозащищенность	IP66
Рабочая температура	-30℃~40℃
Питание (±10%)	12В / 1.5А
Потребляемый ток (±10%)	
Другие	
Мобильное видеонаблюдение	iPad / iPhone / Android мобильные устройства
ONVIF совместимость	Есть
POE (Power-over-Ethernet)	Да (IEEE 802.3af)
Извещение о событиях (тревоге)	FTP / Email / SMS
Подключение внешних датчиков тревоги	Есть
Цифровой Pan / Tilt / Zoom	Есть
Детектор движения	Есть
Часы реального времени RTC	Есть
Минимальные требования к веб-браузеру	・Intel core i3 или выше, или эквивалент AMD ・2GB RAM ・AGP graphics card, Direct Draw, 32MB RAM ・Windows 7, Vista & XP, DirectX 9.0 и выше ・Internet Explorer 7.x и выше